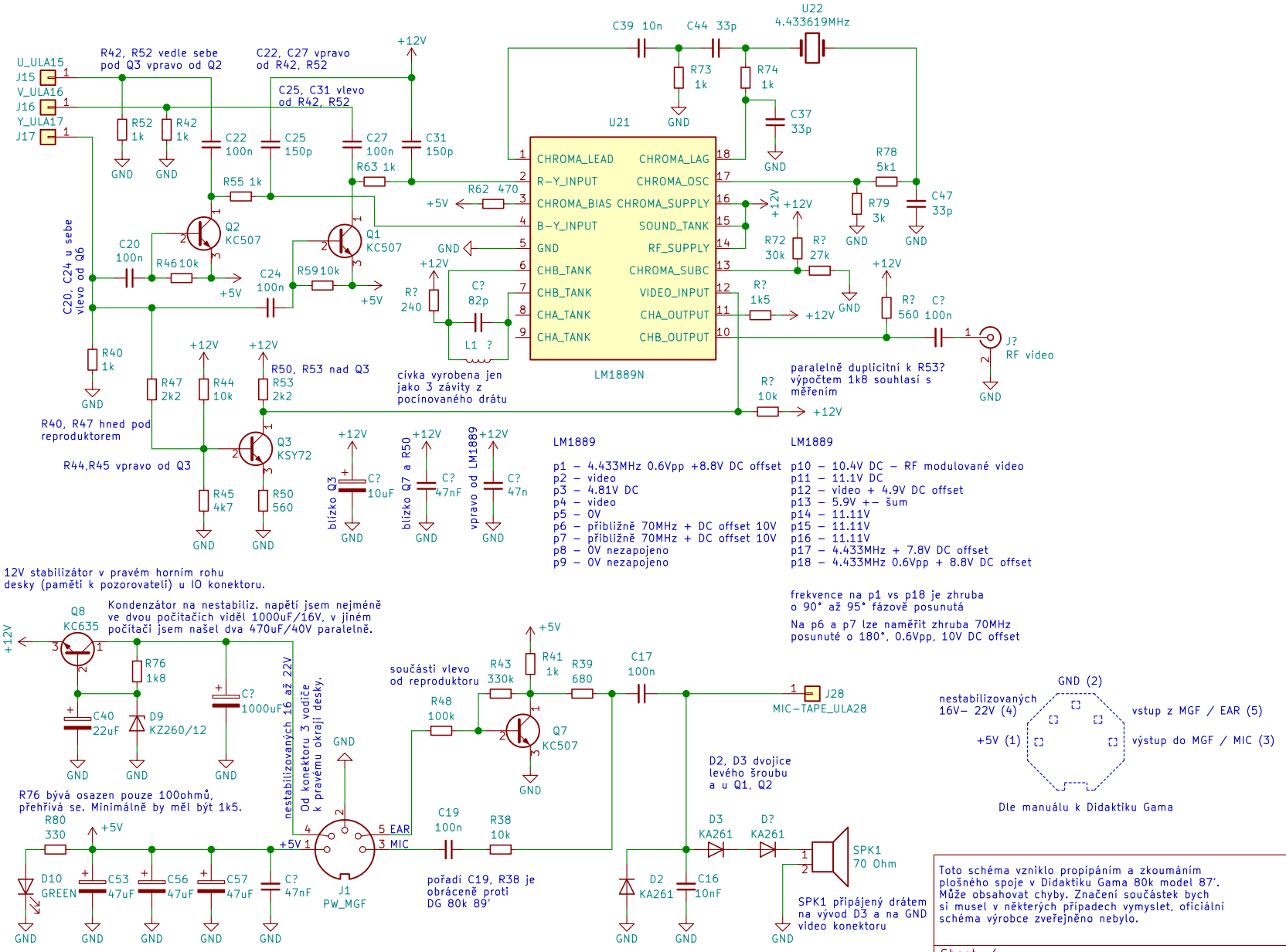

Toto schéma vzniklo propípáním a zkoumáním plošného spoje v Didaktiku Gama 80k model 87'. Může obsahovat chyby. Značení součástek bych si musel v některých případech vymyslet, oficiální schéma výrobce zveřejněno nebylo.

Sheet: /
File: didaktikgama80k-model87-analog-part.sch

Title:

Size: A4	Date:	Rev:
KiCad E.D.A. kicad 5.1.2		Id: 1/1